Fig. 1
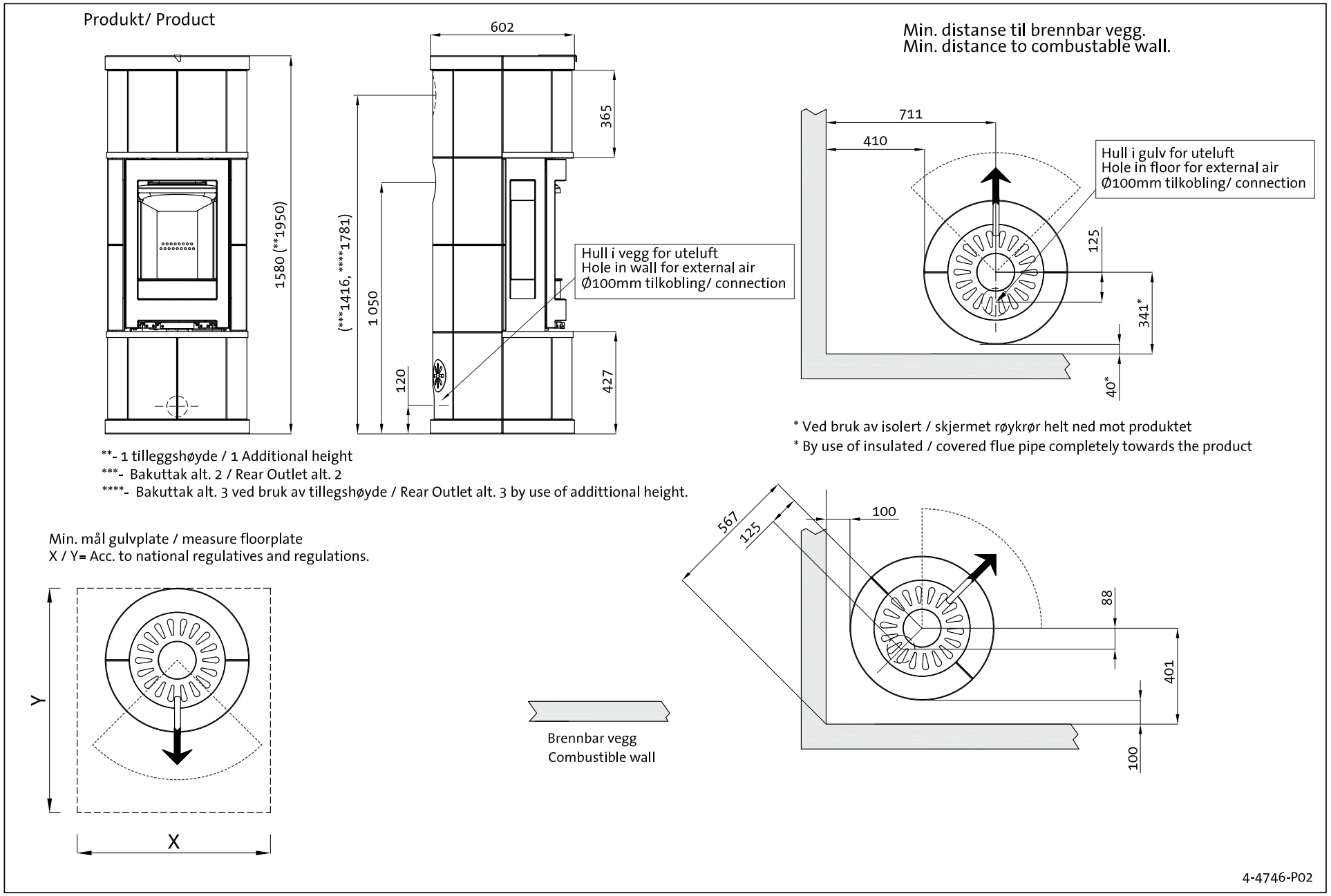
Jøtul FS 162